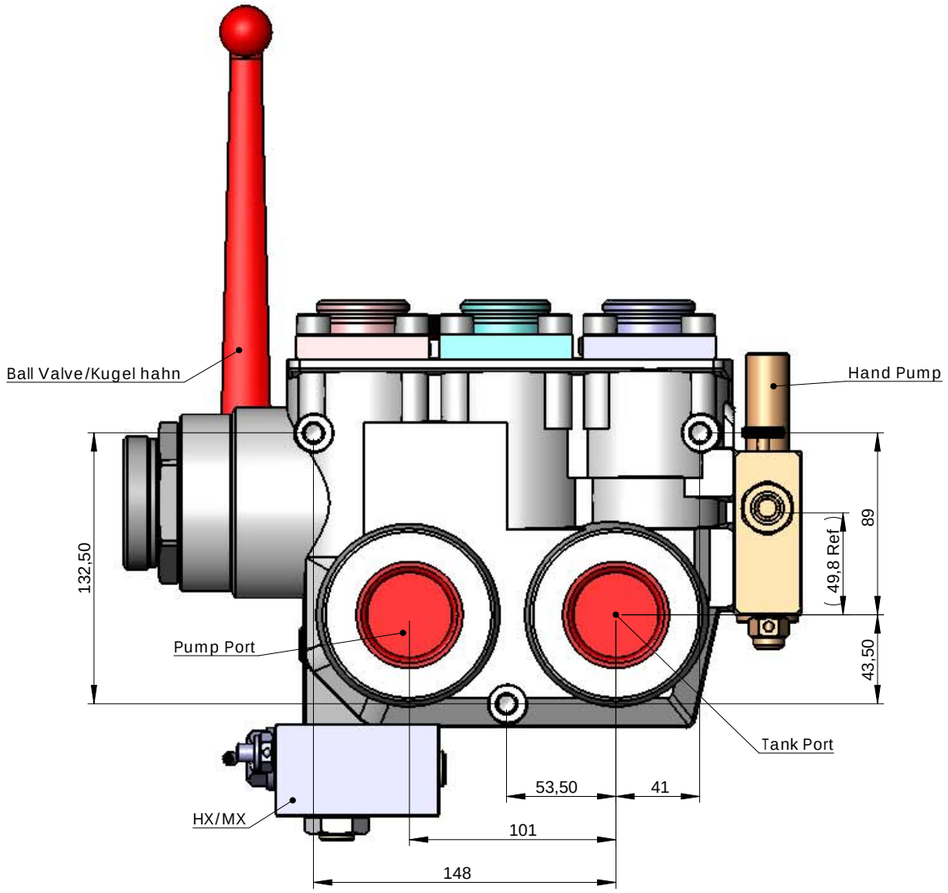

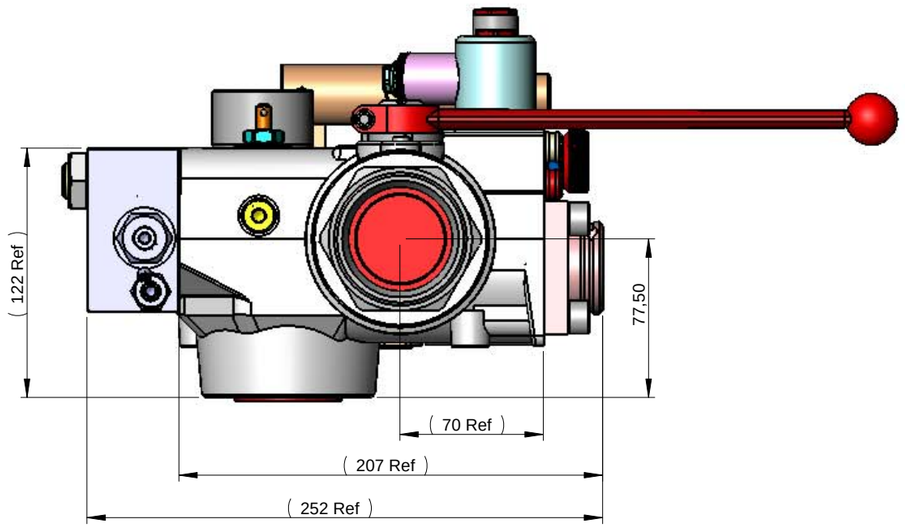

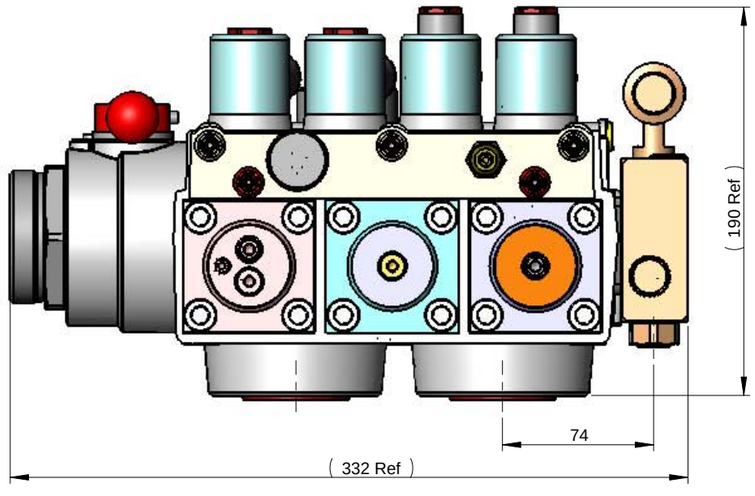

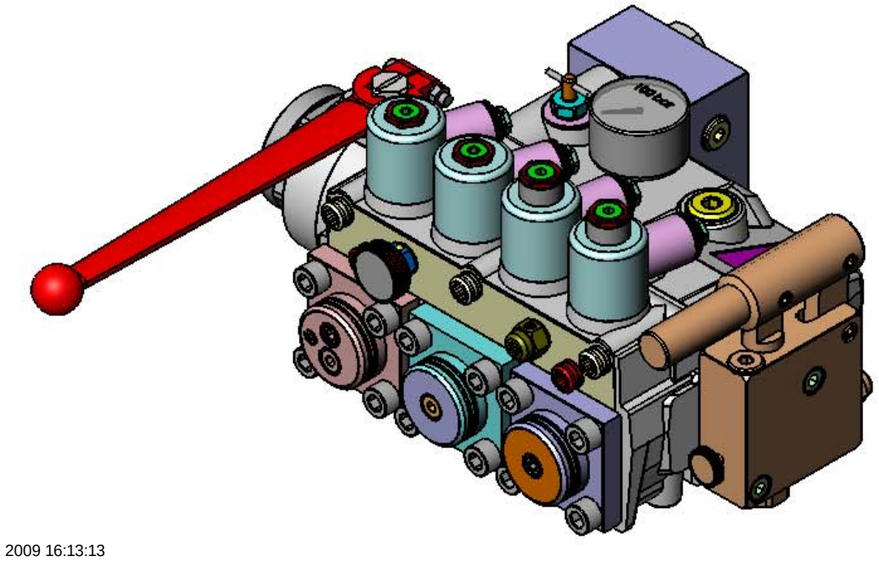

Montag, 9. März 2009 16:13:13

d							
c							
b							
Ind	Änderung			Datum	Ind	Änderung	Datum

BLAIN HYDRAULICS	Werkstoff:		Datum	Name	Maßstab	Benennung	Zeichnungs-Nr:
	Rohmaße:	gez	29.07.08		1:2	EV 100 1 ½" mit HX, HP, BV Lochbild	EV 100 1½" Lochbild a
		gepr					

Blain Hydraulics GmbH Böllinger Höfe D-74078 Heilbronn Tel.: 07131-28210 Fax: 07131-485216

T:\EV\1_1-2 und 2\2d\