KV
Soupapes de commande pour petits ascenseurs

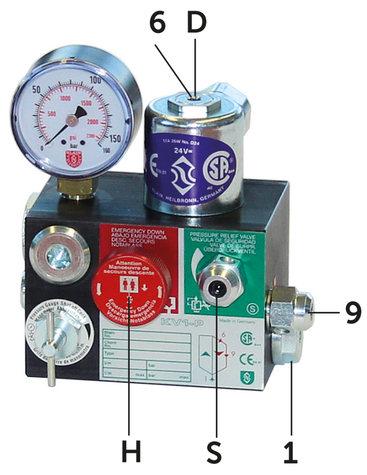

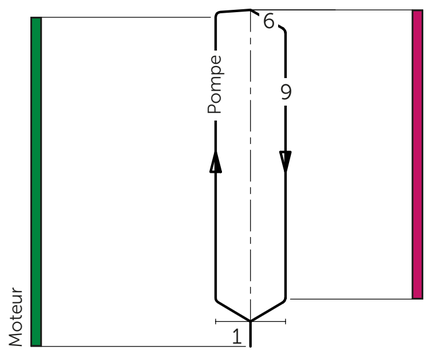

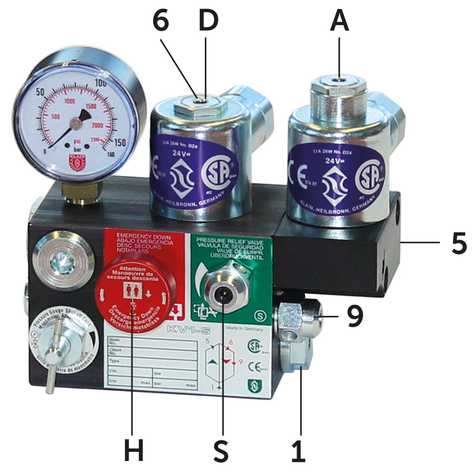

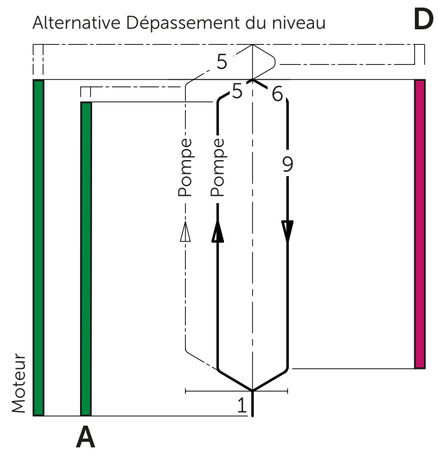

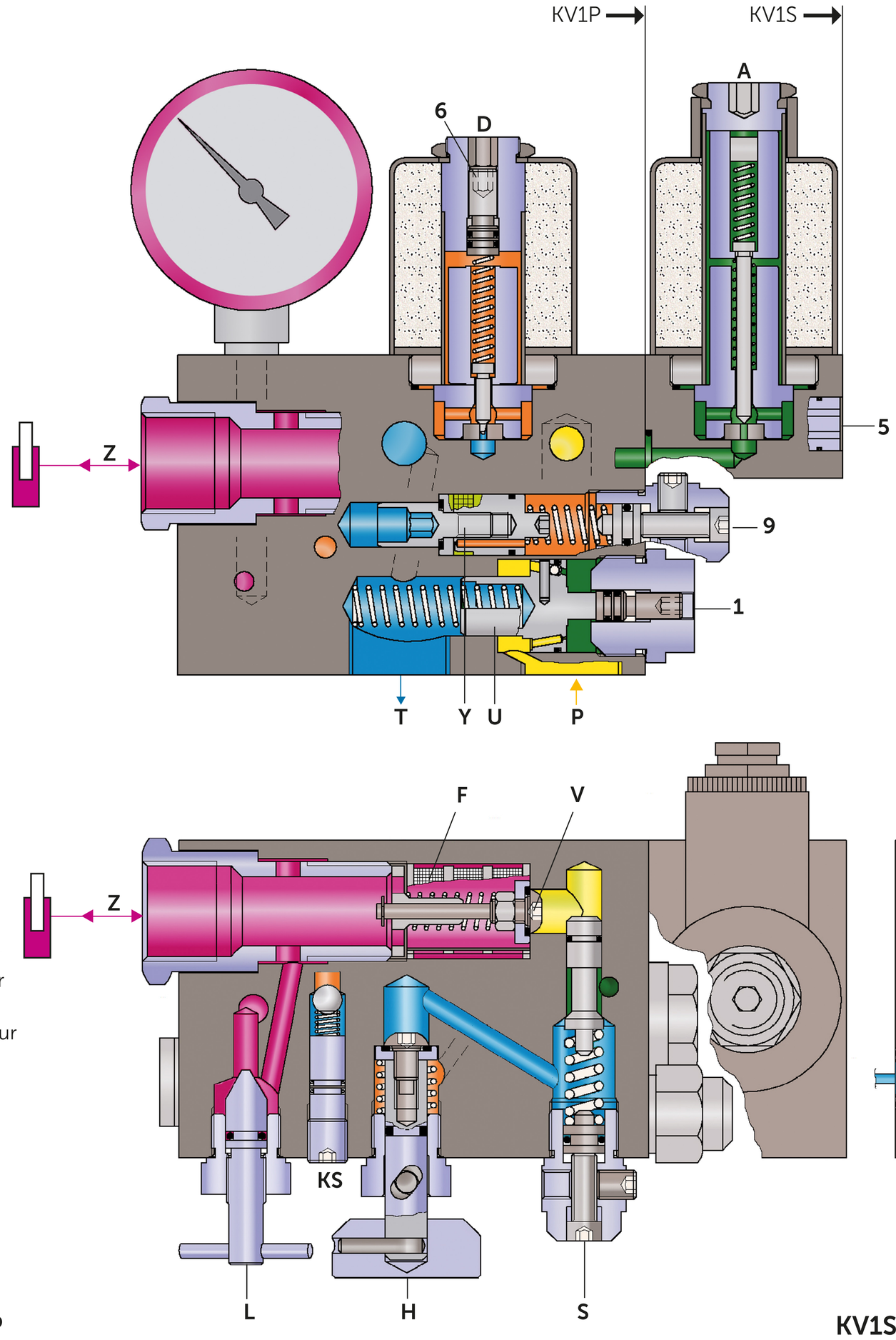

Eléments de commande

- **A** Electro-vanne ‚montée'
- **D** Elec.-v. petite vitesse ‚descente'
- **F** Filtre principal
- **H** Descente de secours (homme mort)
- **L** Robinet d'isolement du manomètre
- **U** By-pass
- **V** Clapet anti-retour
- **Y** Soupape petite vitesse descente

Réglages

- **1** By-pass
- **5** Arrêt en douceur ‚mont.'
- **6** Démarrage ‚descente'
- **7** Vitesse ‚descente'
- **9** Petite vitesse ‚descente'
- **S** Valve de sécurité

Connexions

- **P** Pompe
- **T** Cuve
- **Z** Vérin

Optionnel

- **BV** Robinet à boisseau
- **EN** Bobines de desc. de secour
- **HP** Pompe à main H 13
- **KS** Sécurité contre le mou de câble
- **DH** Contact de surpression 10-100 bar
- **DL** Contact de sous-pression 1-10 bar
- **CSA** Bobines homologuées CSA
- **HA** La vélocité de la descente de secour
- **RS** Soupape parachute
- **ES** Interrupteur (soupape parachute)

Pressions

- Pompe
- Précommande « montée »
- Cuve
- Vérin
- Précommande « descente »

KV1P

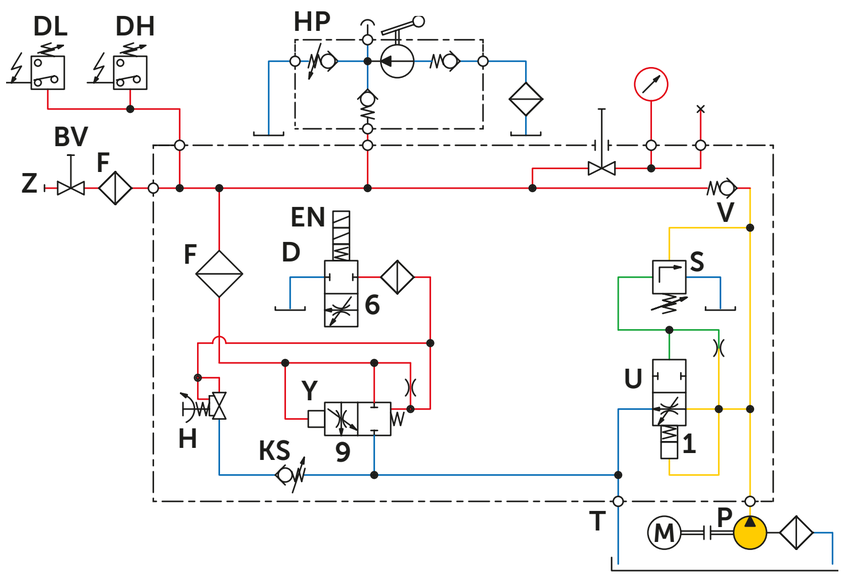

KV1S

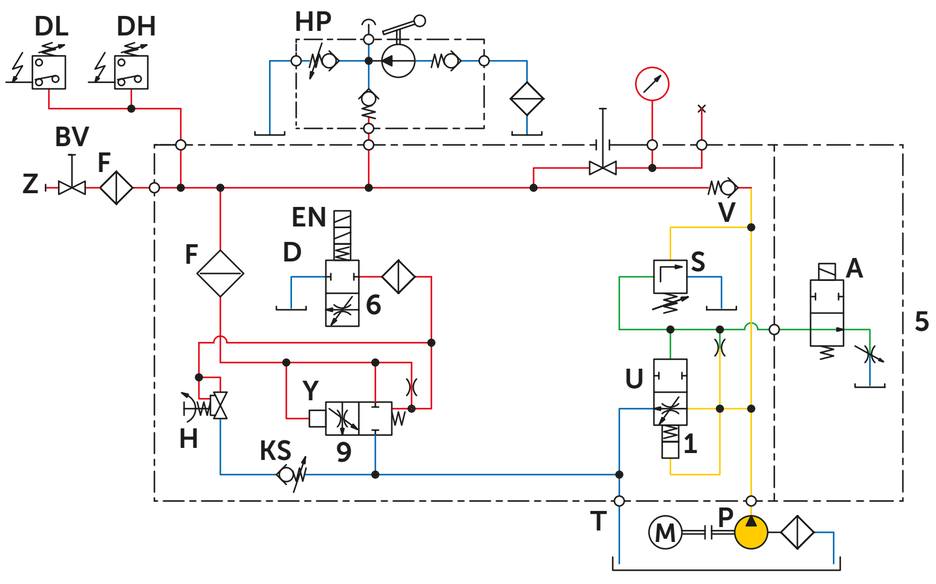

The finest elevator control valves

Blain Hydraulics GmbH • Pfaffenstrasse 1 • 74078 Heilbronn • Germany
Tel. +49 7131 28210 • Fax +49 7131 282199 • www.blain.de • info@blain.de

B44.1
C US
ASME-A17.1